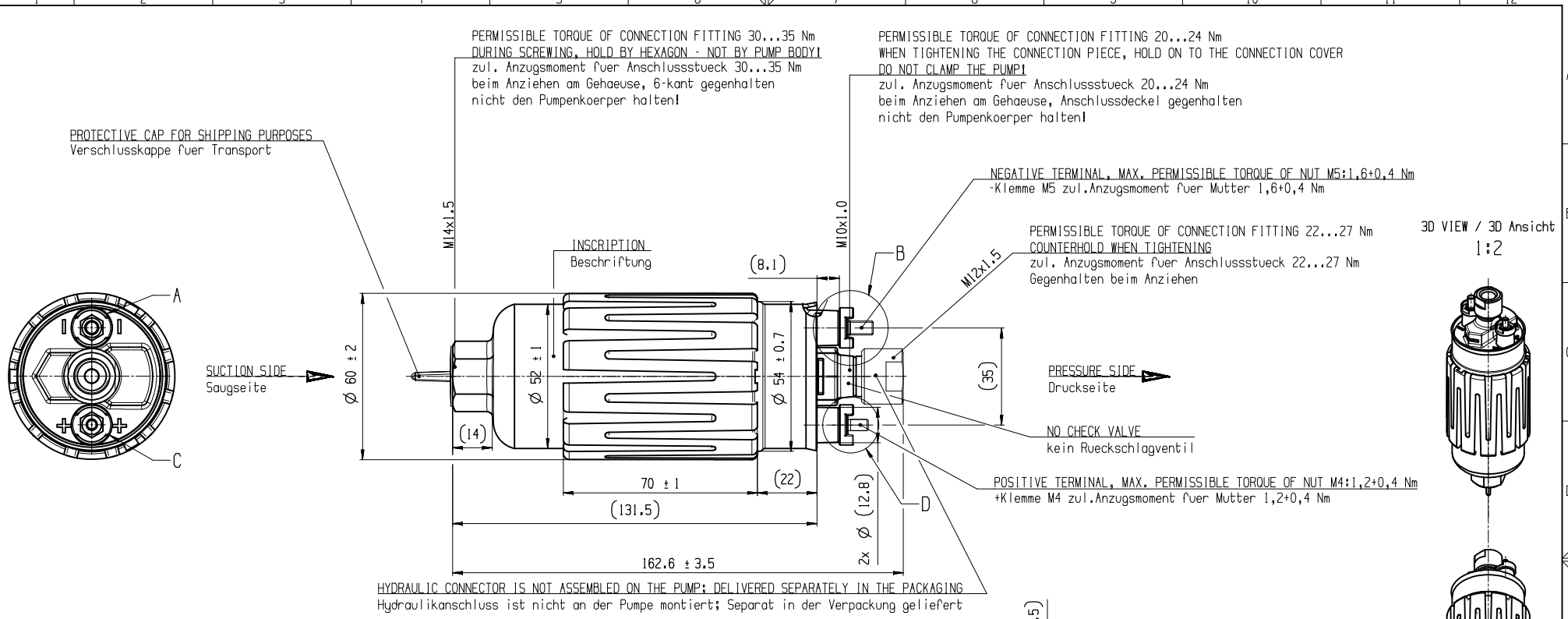

0580.464.201	0580.464.151	0580 K00 05W	12V 0 580 464 151 Made in ...	779±30 g
0580.464.209	0580.464.153	0580 K00 05Y	24V 0 580 464 153 Made in ...	767±30 g
ORDER NUMBER Bestell-Nr.	BASE PUMP Basispumpe	PRODUCT-SPEC. Kenndatenblatt-Nr.	INSCRIPTION FOR PUMP Beschriftung der Pumpe	WEIGHT Gewicht

linear size acc. to / Groessenmasse nach ISO 14405-1:2016-08 (E)

general tolerances for/Allgemeintoleranzen fuer		
lin. dim./L.-masse	radii/Radien	angles/Winkel
±.mm	±.mm	±.°

general tolerances acc. to/Allgemeintoleranzen n.	
dimensional tol./Masstol. ISO 2768-1:1989-11	tol.-class/T.-kl. m
geometrical tol./Form-und Lagetol. ISO 2768-2:1989-11	tol.-class/T.-kl. H
~~linear size acc. to / Groessenmasse nach ISO 14405-1:2010-12 (E)~~	

Ind.	Change/Aend.	YYYYMMDD	Drawn/Bez.	Checked/Begr.	Releas./Freig.	BWN	Resp. dept./Verantw. Abt.	Add. info./Zus. info.
02	F029034638	20210113	PMA2BJ	VAM2BJ	.	209	PS-FS/ENG-BJ	.
01	F029034638	20201214	PMA2BJ	VAM2BJ	.	209	PS-FS/ENG-BJ	.

Lang./Spr. en/de | Syst. UG | Wght./Gew. . | Scale/M.stab 1:1 | MNR .

BOSCH

OFFER DRAWING
ANGEBOTSZEICHN.

ELECTRIC FUEL PUMP
ELEKTROKRAFTSTOFFPUMPE

Doc. type AGZ | 0 580 A00 08N | DP/TD 001 | Ind. 02 | Format A2 | Sheet/Bl. 1 / 1

Repl. for . | Repl. by .

©Robert Bosch GmbH. All rights reserved, also regarding any disposal, exploitation, reproduction, editing, distributing, as well as in the event of applications for industrial property rights.

©Robert Bosch GmbH. Alle Rechte vorbehalten, auch bzgl. jeder Verfügung, Verwertung, Reproduktion, Bearbeitung, Weitergabe sowie für den Fall von Schutzrechtsanmeldungen.

C1/NEW 104.20091 A2